ДВЕРИ

ORMAN
ПЕРЕГОРОДКИ.ДВЕРИ.ФУРНИТУРА

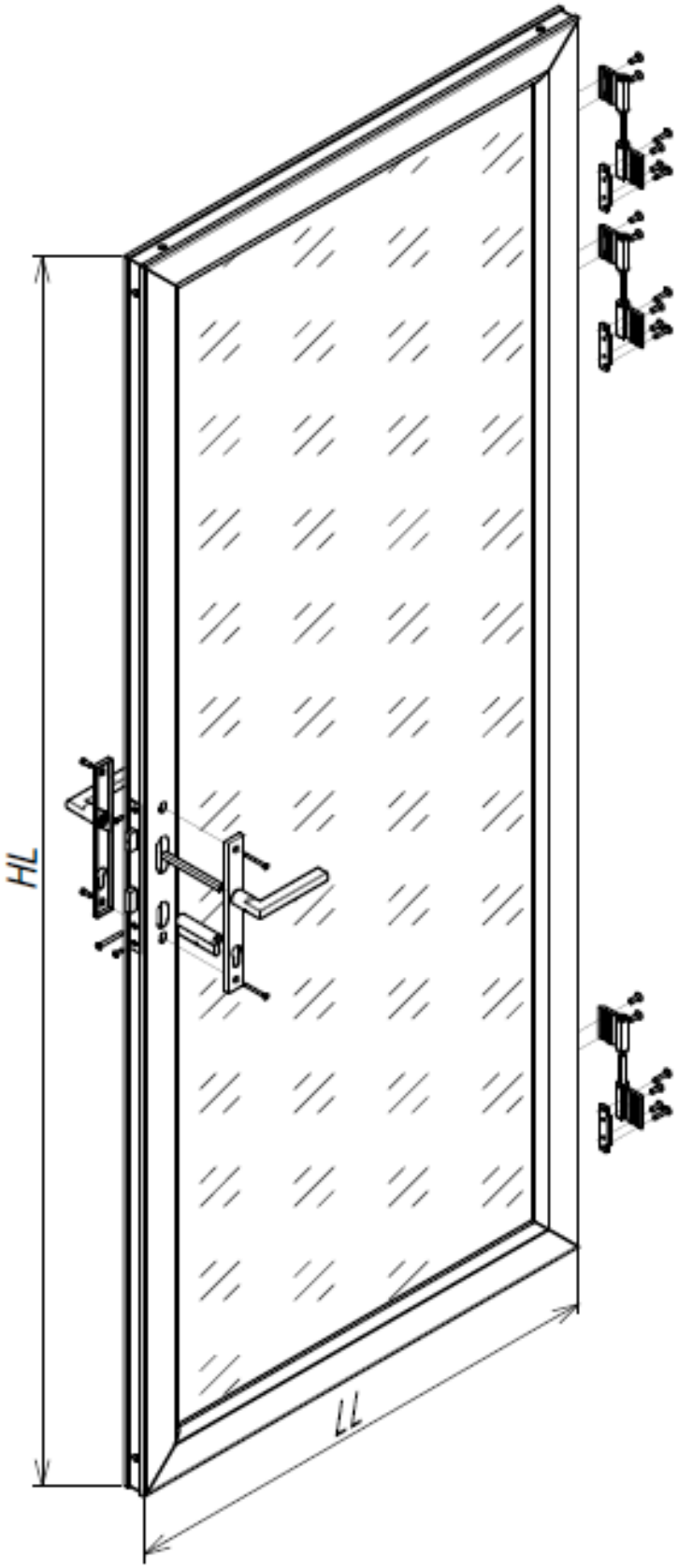

ДВЕРИ

ORMAN
ПЕРЕГОРОДКИ.ДВЕРИ.ФУРНИТУРА

модель Vitrage I

технические характеристики

1.	Максимальная ширина	900мм
2.	Максимальная высота	2500мм
3.	Минимальная ширина	300мм
4.	Минимальная высота	500мм

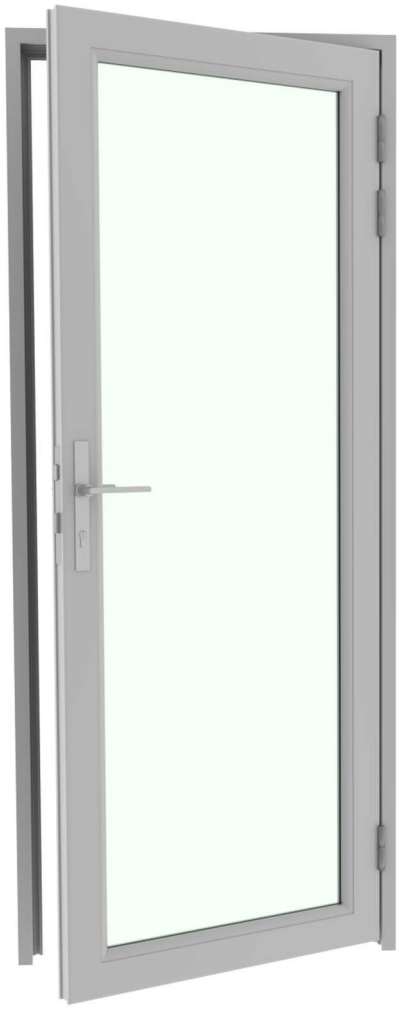

штатная фурнитура

1. Комплект 3 петли
2. Замок MB9210
3. Гарнитур Inox NPC

варианты заполнения

1. Стекло 05 мм
2. ЛДСП 08мм
3. Мдф 06мм с покрытием

варианты стекла

1. прозрачное сырое
2. прозрачное закаленное
3. сатинато сырое
4. сатинато закаленное
5. тонированное в массе
6. с декоративными плёнками
7. с пескоструйной обработкой

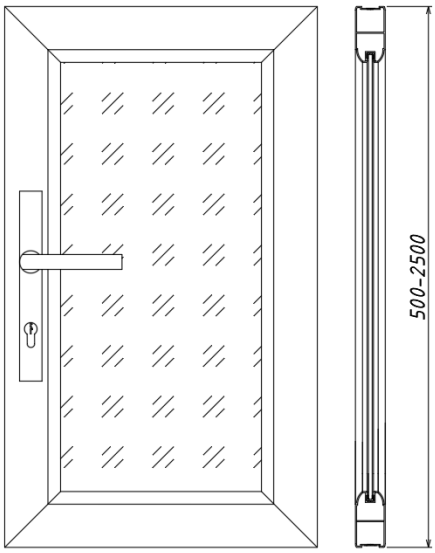

типовая фурнитура

1. Комплект роликового замка MB9270 для ручки скобы/дуги
2. Комплект малого замка MDS3035, мат.нерж
3. Замок электромеханический Abloy EL460/461
4. Замок Кале 201-20 с ручкой Армадилло
5. Замок электромагнитный AL-250 SM
6. защелка элетромеханическая Effeff 118.13 (138.13)
7. Ручка OR-322
8. Ручка OR-454
9. Кабелепроход Abloy EA280/281
10. Доводчик Dorma ITS-96
11. Доводчик скрытый Inox
12. Порожек Junior
13. Шпингалет WP-01
14. Притвор
15. Доводчик Geze TS-1500
16. Замок Effeff 807-10 (802)
17. Магнитный замок MG9235

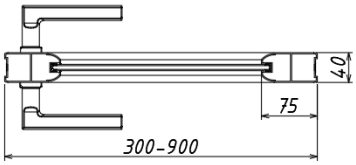

ДВЕРИ

ORMAN
ПЕРЕГОРОДКИ.ДВЕРИ.ФУРНИТУРА

модель Vitrage Iк

технические характеристики

1.	Максимальная ширина	900мм
2.	Максимальная высота	2500мм
3.	Минимальная ширина	350мм
4.	Минимальная высота	2000мм

штатная фурнитура

1. Комплект 3 петли
2. Замок MB9210
3. Гарнитур Inox NPC

варианты заполнения

1. Стекло 05 мм
2. ЛДСП 08мм
3. Мдф 06мм с покрытием

варианты стекла

1. прозрачное сырое
2. прозрачное закаленное
3. сатинато сырое
4. сатинато закаленное
5. тонированное в массе
6. с декоративными плёнками
7. с пескоструйной обработкой

типовая фурнитура

1. Комплект роликового замка MB9270 для ручки скобы/дуги
2. Комплект малого замка MDS3035, мат.нерж
3. Замок электромеханический Abloy EL460/461
4. Замок Кале 201-20 с ручкой Армадилло
5. Замок электромагнитный AL-250 SM
6. защелка элетромеханическая Effeff 118.13 (138.13)
7. Ручка OR-322
8. Ручка OR-454
9. Кабелепроход Abloy EA280/281
10. Доводчик Dorma ITS-96
11. Доводчик скрытый Inox
12. Порожек Junior
13. Шпингалет WP-01
14. Притвор
15. Доводчик Geze TS-1500
16. Замок Effeff 807-10 (802)
17. Магнитный замок MG9235

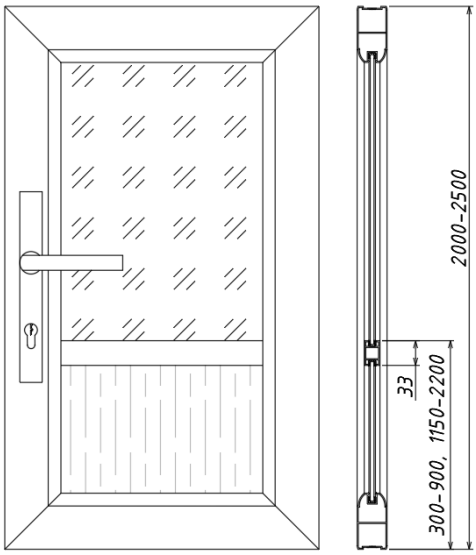

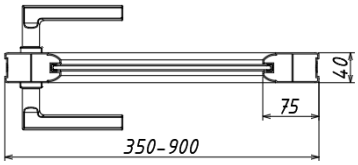

ДВЕРИ

ORMAN
ПЕРЕГОРОДКИ.ДВЕРИ.ФУРНИТУРА

модель Vitrage II

технические характеристики

1.	Максимальная ширина	900мм
2.	Максимальная высота	2500мм
3.	Минимальная ширина	300мм
4.	Минимальная высота	500мм

штатная фурнитура

1. Комплект 3 петли
2. Замок MB9210
3. Гарнитур Inox NPC

варианты заполнения

1. Стекло 05 мм
2. ЛДСП 08мм
3. Мдф 06мм с покрытием

варианты стекла

1. прозрачное сырое
2. прозрачное закаленное
3. сатинато сырое
4. сатинато закаленное
5. тонированное в массе
6. с декоративными плёнками
7. с пескоструйной обработкой

типовая фурнитура

1. Комплект роликового замка MB9270 для ручки скобы/дуги
2. Комплект малого замка MDS3035, мат.нерж
3. Замок электромеханический Abloy EL460/461
4. Замок Кале 201-20 с ручкой Армадилло
5. Замок электромагнитный AL-250 SM
6. защелка элетромеханическая Effeff 118.13 (138.13)
7. Ручка OR-322
8. Ручка OR-454
9. Кабелепроход Abloy EA280/281
10. Доводчик Dorma ITS-96
11. Доводчик скрытый Inox
12. Порожек Junior
13. Шпингалет WP-01
14. Притвор
15. Доводчик Geze TS-1500
16. Замок Effeff 807-10 (802)
17. Магнитный замок MG9235

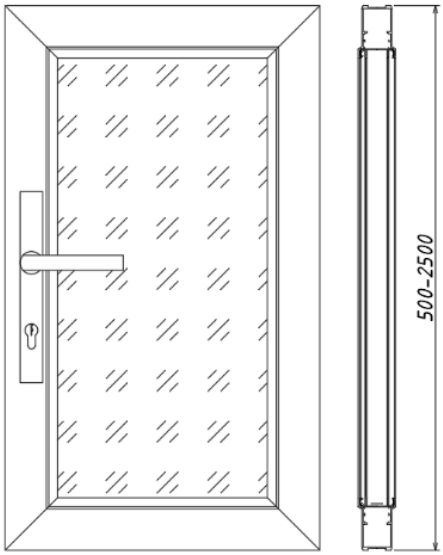

ДВЕРИ

ORMAN
ПЕРЕГОРОДКИ.ДВЕРИ.ФУРНИТУРА

модель Vitrage IIк

технические характеристики

1.	Максимальная ширина	900мм
2.	Максимальная высота	2500мм
3.	Минимальная ширина	350мм
4.	Минимальная высота	500мм

штатная фурнитура

1. Комплект 3 петли
2. Замок MB9210
3. Гарнитур Inox NPC

варианты заполнения

1. Стекло 05 мм
2. ЛДСП 08мм
3. Мдф 06мм с покрытием

варианты стекла

1. прозрачное сырое
2. прозрачное закаленное
3. сатинато сырое
4. сатинато закаленное
5. тонированное в массе
6. с декоративными плёнками
7. с пескоструйной обработкой

типовая фурнитура

1. Комплект роликового замка MB9270 для ручки скобы/дуги
2. Комплект малого замка MDS3035, мат.нерж
3. Замок электромеханический Abloy EL460/461
4. Замок Кале 201-20 с ручкой Армадилло
5. Замок электромагнитный AL-250 SM
6. защелка элетромеханическая Effeff 118.13 (138.13)
7. Ручка OR-322
8. Ручка OR-454
9. Кабелепроход Abloy EA280/281
10. Доводчик Dorma ITS-96
11. Доводчик скрытый Inox
12. Порожек Junior
13. Шпингалет WP-01
14. Притвор
15. Доводчик Geze TS-1500
16. Замок Effeff 807-10 (802)
17. Магнитный замок MG9235

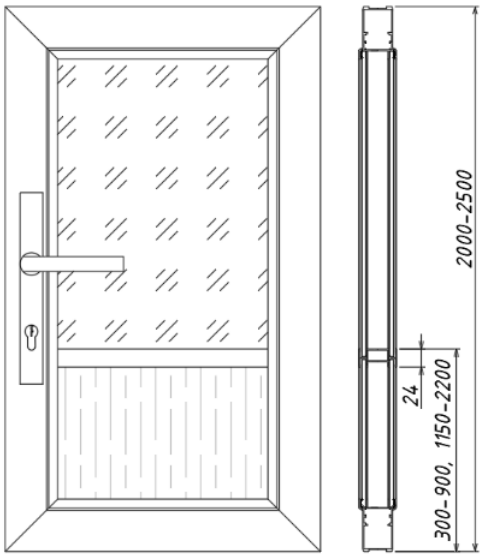

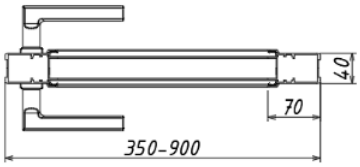

ДВЕРИ

ORMAN
ПЕРЕГОРОДКИ.ДВЕРИ.ФУРНИТУРА

модель Vitrage IIж

технические характеристики

1. Максимальная ширина	900мм
2. Максимальная высота	2500мм
3. Минимальная ширина	400мм
4. Минимальная высота	500мм

штатная фурнитура

1. Комплект 3 петли
2. Замок MB9210
3. Гарнитур Inox NPC + РУЖ

варианты заполнения

1. Стекло 05 мм

варианты стекла

1. прозрачное сырое
2. прозрачное закаленное

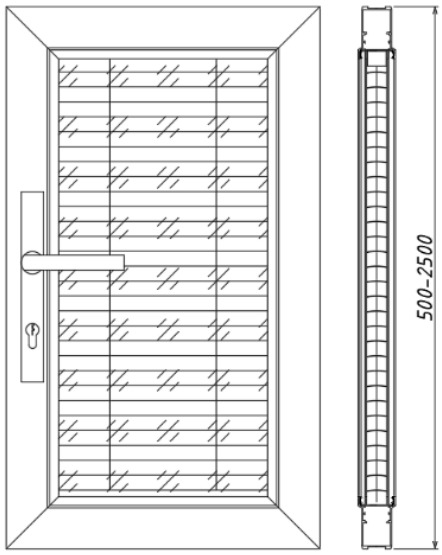

типовая фурнитура

1. Комплект роликового замка MB9270 для ручки скобы/дуги
2. Комплект малого замка MDS3035, мат.нерж
3. Замок электромеханический Abloy EL460/461
4. Замок Кале 201-20 с ручкой Армадилло
5. Замок электромагнитный AL-250 SM
6. защелка элетромеханическая Effeff 118.13 (138.13)
7. Ручка OR-322
8. Ручка OR-454
9. Кабелепроход Abloy EA280/281
10. Доводчик Dorma ITS-96
11. Доводчик скрытый Inox
12. Порожек Junior
13. Шпингалет WP-01
14. Притвор
15. Доводчик Geze TS-1500
16. Замок Effeff 807-10 (802) .
17. Магнитный замок MG9235

ДВЕРИ

ORMAN
ПЕРЕГОРОДКИ.ДВЕРИ.ФУРНИТУРА

модель Vitrage IIжк

технические характеристики

1.	Максимальная ширина	900мм
2.	Максимальная высота	2500мм
3.	Минимальная ширина	400мм
4.	Минимальная высота	500мм

штатная фурнитура

1. Комплект 3 петли
2. Замок MB9210
3. Гарнитур Inox NPC + РУЖ

варианты заполнения

1. Стекло 05 мм
2. ЛДСП 08мм
3. Мдф 06мм с покрытием

варианты стекла

1. прозрачное сырое
2. прозрачное закаленное

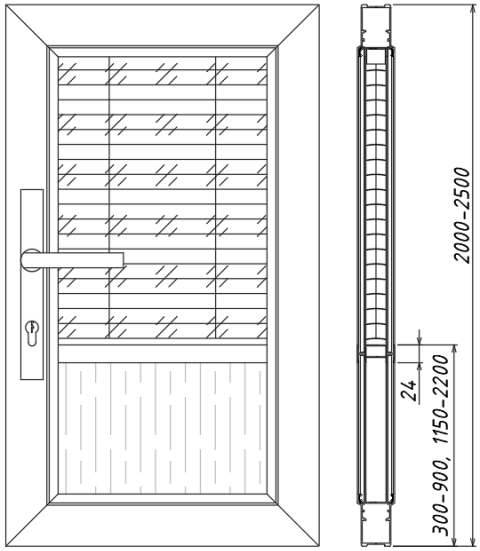

типовая фурнитура

1. Комплект роликового замка MB9270 для ручки скобы/дуги
2. Комплект малого замка MDS3035, мат.нерж
3. Замок электромеханический Abloy EL460/461
4. Замок Кале 201-20 с ручкой Армадилло
5. Замок электромагнитный AL-250 SM
6. защелка элетромеханическая Effeff 118.13 (138.13)
7. Ручка OR-322
8. Ручка OR-454
9. Кабелепроход Abloy EA280/281
10. Доводчик Dorma ITS-96
11. Доводчик скрытый Inox
12. Порожек Junior
13. Шпингалет WP-01
14. Притвор
15. Доводчик Geze TS-1500
16. Замок Effeff 807-10 (802)
17. Магнитный замок MG9235

ДВЕРИ

ORMAN
ПЕРЕГОРОДКИ.ДВЕРИ.ФУРНИТУРА

модель Vitero

технические характеристики

1.	Максимальная ширина	900мм
2.	Максимальная высота	2500мм
3.	Минимальная ширина	350мм
4.	Минимальная высота	500мм

штатная фурнитура

1. Комплект 3 петли
2. Магнитный замок MG9235
3. Гарнитур Inox Sunrise

варианты заполнения

1. Стекло 04 мм

варианты стекла

1. прозрачное закаленное
2. тонированное в массе
3. с декоративными плёнками

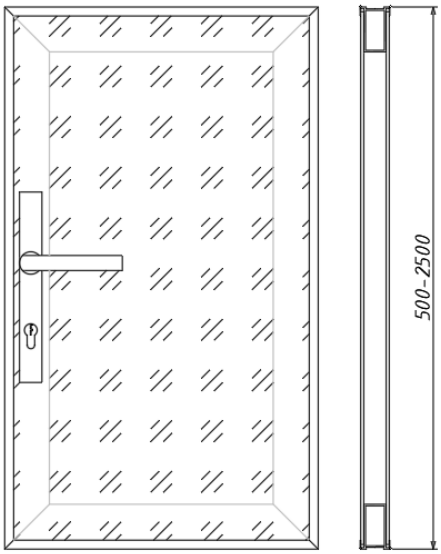

типовая фурнитура

1. Комплект роликового замка MB9270 для ручки скобы/дуги
2. Скрытые петли Kubica 5080
3. Замок электромагнитный AL-250 SM
4. защелка элетромеханическая Effeff 118.13 (138.13)
5. Скрытые петли SG-HC4080
6. Ручка OR-454
7. Кабелепроход Abloy EA280/281
8. Доводчик Dorma ITS-96
9. Доводчик скрытый Inox
10. Порожек Junior
11. Шпингалет WP-01
12. Притвор
13. Доводчик Geze TS-1500
14. Замок Effeff 807-10 (802)
15. Замок MB9210 с гарнитурой Inox NPC

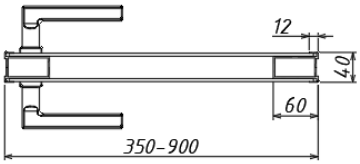

ДВЕРИ

ORMAN
ПЕРЕГОРОДКИ.ДВЕРИ.ФУРНИТУРА

модель Vitero глухая

технические характеристики

1. Максимальная ширина	900мм
2. Максимальная высота	2500мм
3. Минимальная ширина	350мм
4. Минимальная высота	500мм

штатная фурнитура

1. Комплект 3 петли
2. Магнитный замок MB9250
3. Гарнитур Inox NPC

варианты заполнения

1. ЛДСП 8мм

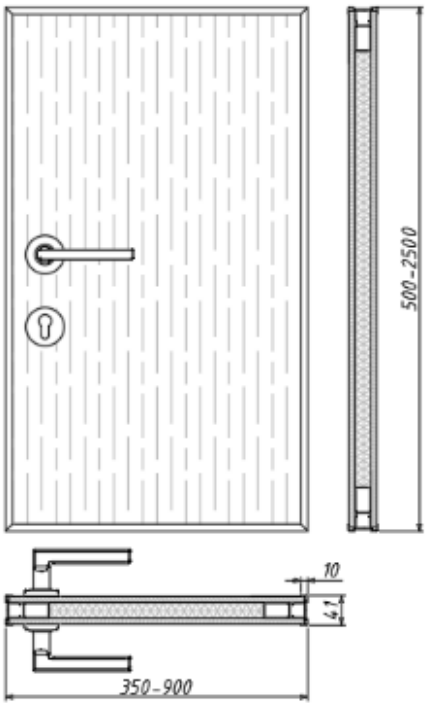

типовая фурнитура

1. Комплект роликового замка MB9270 для ручки скобы/дуги
2. Скрытые петли Kubica 5080
3. Замок электромагнитный AL-250 SM
4. защелка элетромеханическая Effeff 118.13 (138.13)
5. Скрытые петли SG-HC4080
6. Ручка OR-454
7. Кабелепроход Abloy EA280/281
8. Доводчик Dorma ITS-96
9. Доводчик скрытый Inox
10. Порожек Junior
11. Шпингалет WP-01
12. Притвор
13. Доводчик Geze TS-1500
14. Замок Effeff 807-10 (802)
15. Замок MB9210 с гарнитурой Inox NPC

ДВЕРИ

ORMAN
ПЕРЕГОРОДКИ.ДВЕРИ.ФУРНИТУРА

модель Квадро

технические характеристики

1.	Максимальная ширина	900мм
2.	Максимальная высота	3000мм
3.	Минимальная ширина	350мм
4.	Минимальная высота	500мм

штатная фурнитура

1. Комплект 3 петли
2. Магнитный замок MG9250
3. Гарнитур Inox Sunrise

варианты заполнения

1. Стекло 08 мм

варианты стекла

1. прозрачное закаленное
2. тонированное в массе
3. с декоративными плёнками

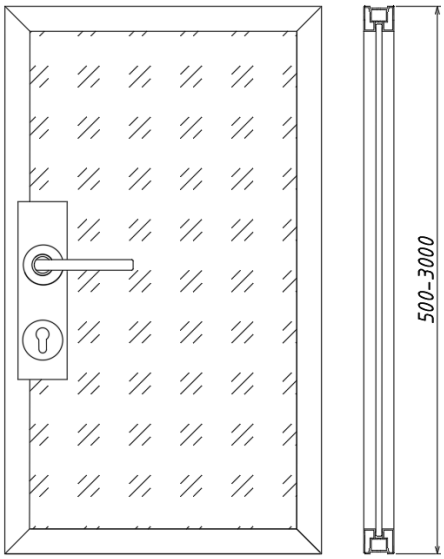

типовая фурнитура

1. Скрытые петли Armadillo
2. Замок электромагнитный AL-250 SM
3. защелка элетромеханическая Effeff 118.13 (138.13)
4. Ручка OR-346
5. Кабелепроход Abloy EA280/281
6. Доводчик Dorma ITS-96
7. Доводчик скрытый Inox
8. Порожек Junior
9. Шпингалет WP-01
10. Притвор
11. Доводчик Geze TS-1500
12. Замок Effeff 807-10 (802)
13. Замок MB9250 с гарнитурой Inox NPC

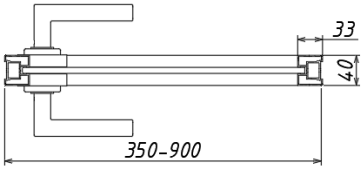

ДВЕРИ

ORMAN
ПЕРЕГОРОДКИ.ДВЕРИ.ФУРНИТУРА

модель SLIM

технические характеристики

1. Максимальная ширина	900	мм
2. Максимальная высота	2500	мм
3. Минимальная ширина	350	мм
4. Минимальная высота	500	мм

штатная фурнитура

1. Набор 2 или 3 петли
2. Замок Hoppe HCS с ручкой в комплекте
3. Замок AGB Mediana Polaris и Evolution
4. Гарнитур Inox Sunrise

варианты заполнения

1. Стекло 06 мм
2. Стекло с поперечинами

варианты стекла

1. Прозрачное закаленное
2. Тонированное в массе
3. С декоративными плёнками
4. Сатинато
5. Триплекс

типовая фурнитура

1. Пяточные петли
2. Защелка элетромеханическая Effeff 843
3. Шпингалет WP-01
4. Притвор
5. Поперечины из профиля или наклеенные полосы
6. Магнитный замок MG9250
7. Защелка для маятниковых дверей Hafele 911.24.011

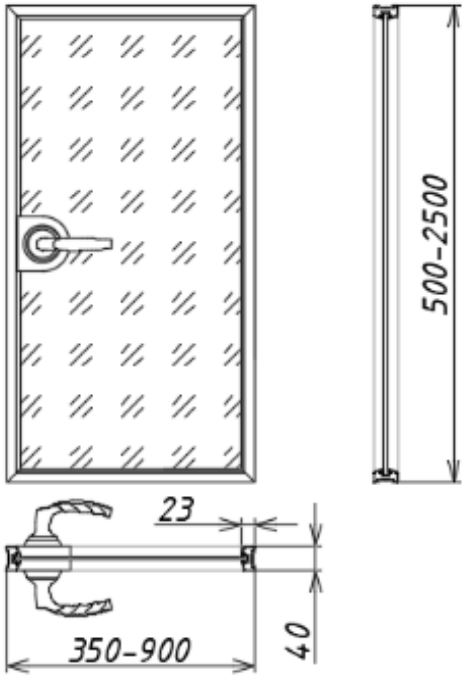

ДВЕРИ

ORMAN
ПЕРЕГОРОДКИ.ДВЕРИ.ФУРНИТУРА

Модели дверных коробок

Orman-Base	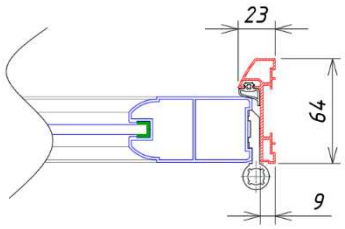
Orman-Lux	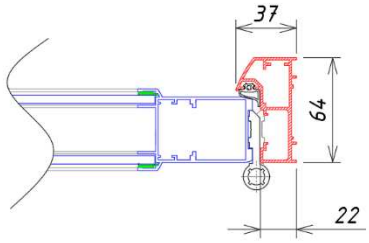
Телескоп Lite	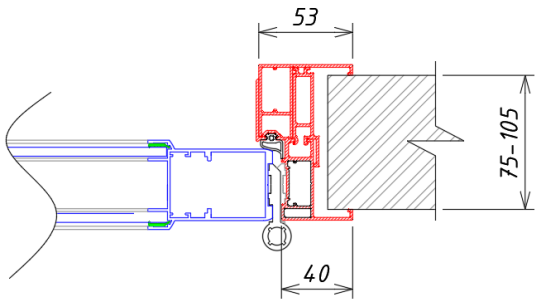
Телескоп Lite с добором из ЛДСП 16мм	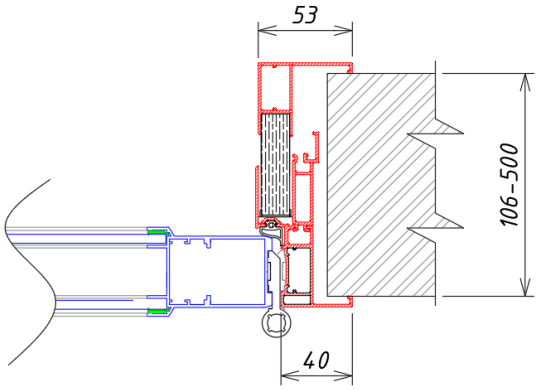

ДВЕРИ

ORMAN
ПЕРЕГОРОДКИ.ДВЕРИ.ФУРНИТУРА

Модели дверных коробок

Угловая	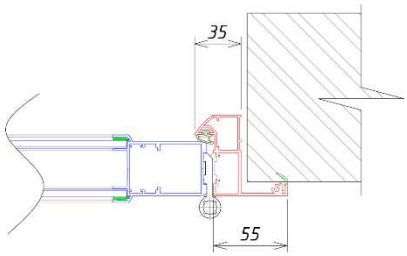
Телескоп Ultra	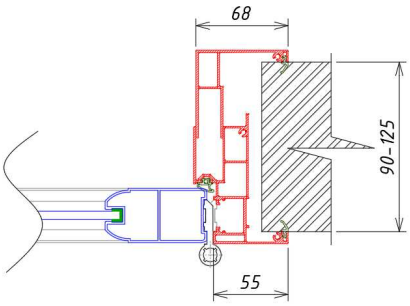
Телескоп Ultra с добором из ЛДСП 16мм	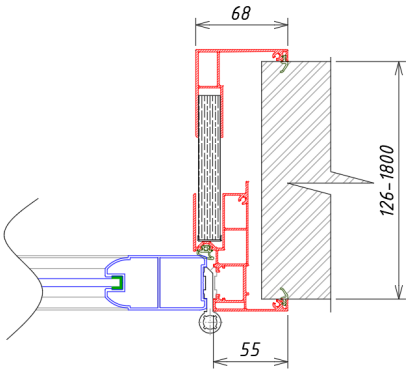
Телескоп Ultra с алюминиевым добором	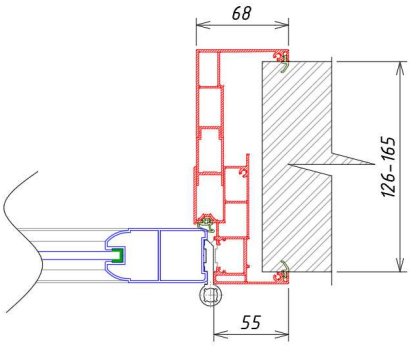

ДВЕРИ

ORMAN
ПЕРЕГОРОДКИ.ДВЕРИ.ФУРНИТУРА

Модели дверных коробок

Универсальная	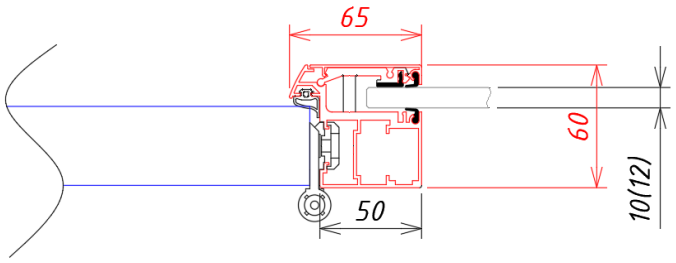
Скрытая коробка Stels	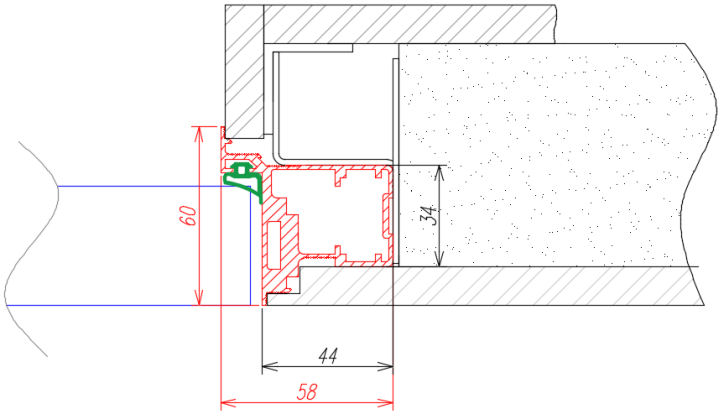

ДВЕРИ

ORMAN
ПЕРЕГОРОДКИ.ДВЕРИ.ФУРНИТУРА

Размерный ряд

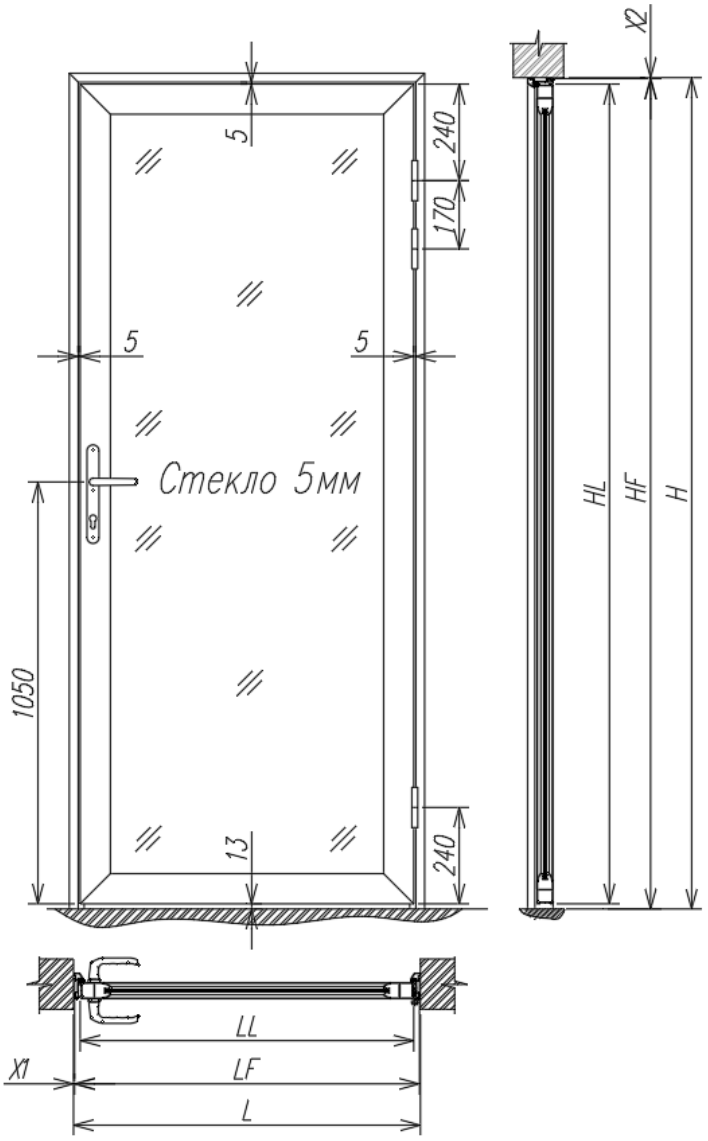

L – ширина проема		
H – высота проема		
LF	Ширина по габаритам коробки	
HF	Высота по габаритам коробки	
LL	Ширина полотна	
HL	Высота полотна	
X1,X2	Зазоры между коробкой и стеной	

Дверной блок в проём	Orman-Lux 5-5-5-13				Orman-Base 5-5-5-13				Телескоп Ultra 5-5-5-13				Телескоп Lite 5-5-5-13				Угловая 5-5-5-13			
Полотно, LLxHL	830	0	2040	0	830	0	2040	0	830	0	2040	0	830	0	2040	0	830	0	2040	0
Коробка, LFxHF	884	54	2080	40	858	28	2067	27	950	120	2113	73	920	90	2098	58	950	120	2113	73
Проём, LxH	889	59	2082	42	863	33	2069	29	911	81	2094	54	892	62	2084	44	890	60	2083	43
Зазоры, X1,X2		2,5		2,0		2,5		2,0		10,0		10,5	920	5,0	208	5,0	950	4,5	2113	4,5

Дверной блок в перегородку	Orman-Lux 5-5-5-13				Orman-Base 5-5-5-13			
Полотно, LLxHL	830	0	2040	0	830	0	2040	0
Коробка, LFxHF	884	54	2080	40	858	28	2067	27
Проём, LxH	880	50	2078	38	854	24	2065	25